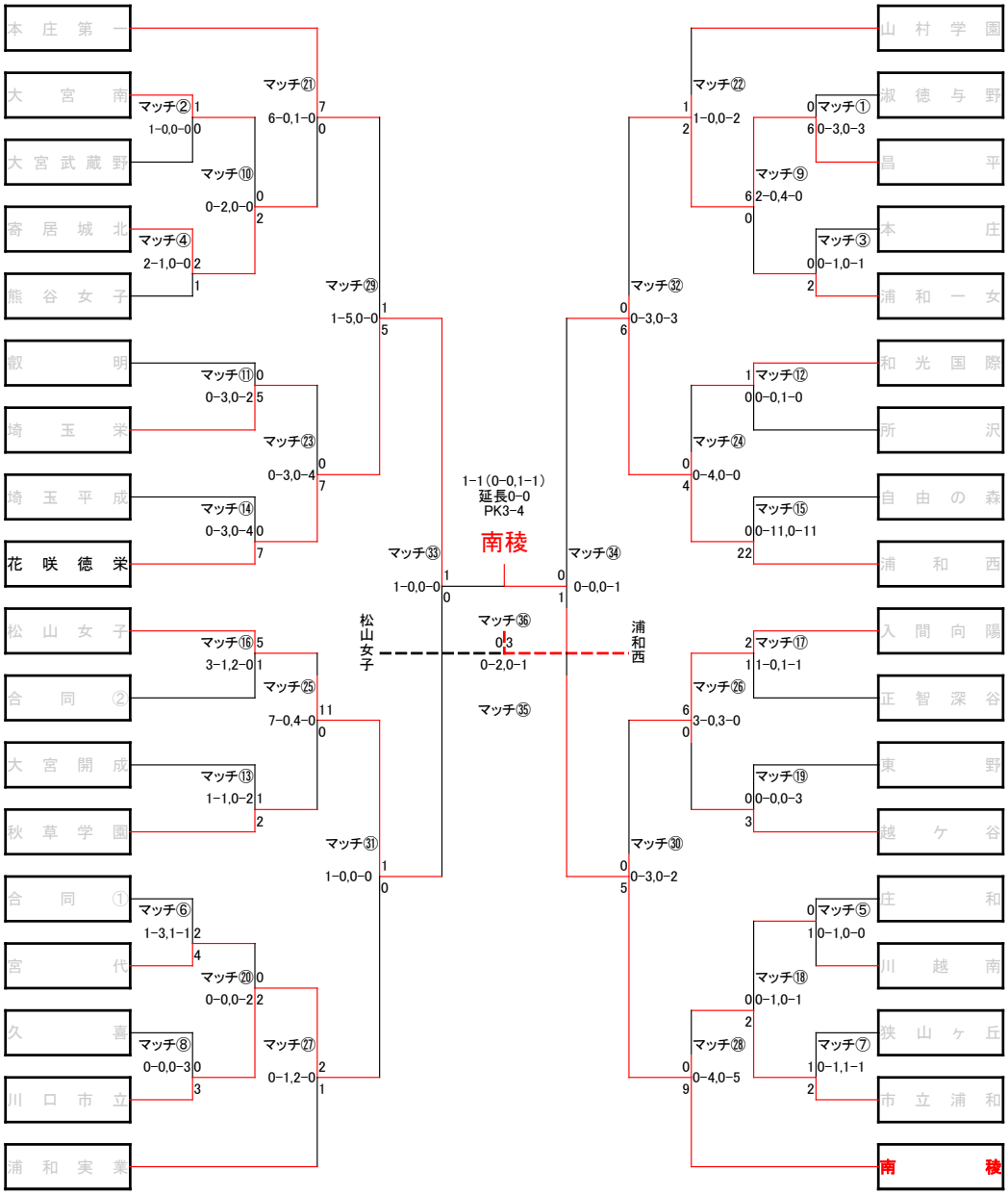令和３年度学校総合体育大会高校サッカー女子の部